PIANTA
SCALA 1:50

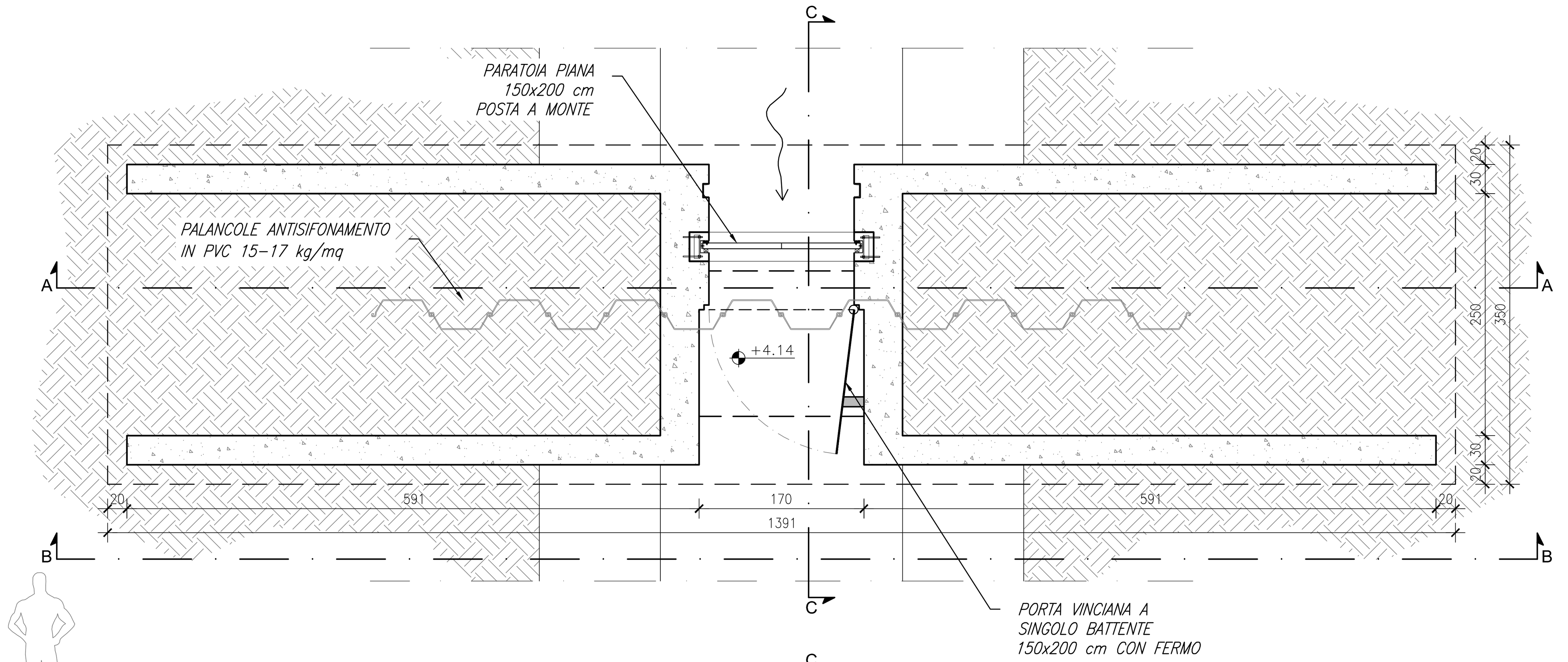

LEGENDA:

- – – – Profilo terreno originario
- —— Profilo terreno di progetto

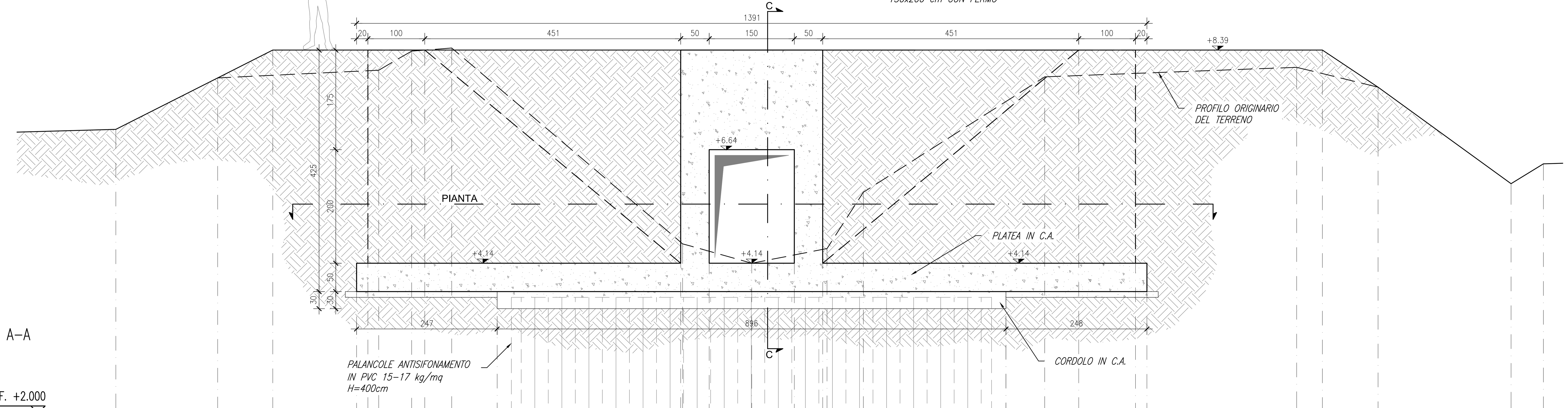

SEZIONE: A–A
SCALA 1:50

QT.RIF. +2.000

Quote Stato di Fatto	7.00 7.90 8.04 8.37 8.43 4.98 4.64 4.90 5.89 7.92 8.09 7.74 6.04 6.39
Distanze progressive	6.96 8.75 11.58 12.16 12.87 16.93 18.15 19.48 20.11 23.31 27.74 29.17 31.51 32.08
Distanze parziali	1.79 2.84 0.58 0.71 4.07 1.22 1.33 0.64 3.19 4.43 1.43 2.44 0.57
Quote Stato di Progetto	7.00 8.39 4.64/4.14 4.14/8.39 8.39 4.14/3.84 8.39/4.14 6.64/4.14 6.64/4.14 8.39/4.14 4.14/3.84 8.39 8.39/4.14 4.14/4.64 8.39 6.04 6.39
Distanze progressive	6.96 9.72 11.20 11.40 12.40 13.67 16.90 17.40 18.90 19.40 22.63 23.91 24.91 25.11 28.20 31.51 32.08
Distanze parziali	2.76 1.48 0.20 1.00 1.27 3.23 0.50 1.50 0.50 3.23 1.28 1.00 0.20 3.09 3.32 0.57

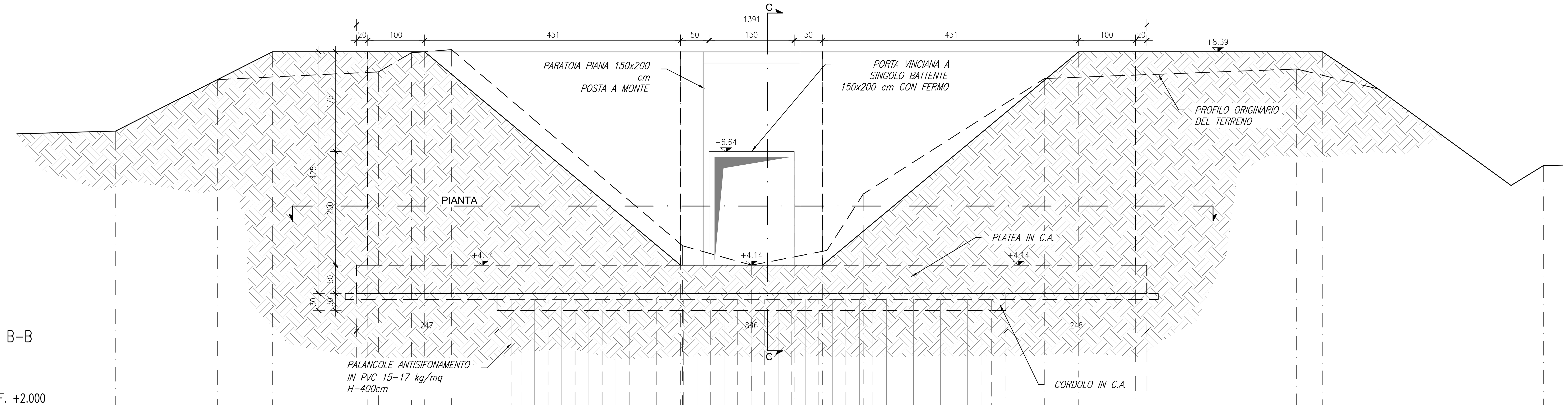

SEZIONE: B–B
SCALA 1:50

QT.RIF. +2.000

Quote Stato di Fatto	7.00 7.90 8.04 8.37 8.43 4.98 4.64 4.90 5.89 7.92 8.09 7.74 6.04 6.39
Distanze progressive	6.96 8.75 11.58 12.16 12.87 16.93 18.15 19.48 20.11 23.31 27.74 29.17 31.51 32.08
Distanze parziali	1.79 2.84 0.58 0.71 4.07 1.22 1.33 0.64 3.19 4.43 1.43 2.44 0.57
Quote Stato di Progetto	7.00 8.39 4.64/4.14 4.14/8.39 8.39 4.14/3.84 8.39/4.14 6.64/4.14 6.64/4.14 8.39/4.14 4.14/3.84 8.39 8.39/4.14 4.14/4.64 8.39 6.04 6.39
Distanze progressive	6.96 9.72 11.20 11.40 12.40 13.67 16.90 17.40 18.90 19.40 22.63 23.91 24.91 25.11 28.20 31.51 32.08
Distanze parziali	2.76 1.48 0.20 1.00 1.27 3.23 0.50 1.50 0.50 3.23 1.28 1.00 0.20 3.09 3.32 0.57

SEZIONE: C–C
SCALA 1:50

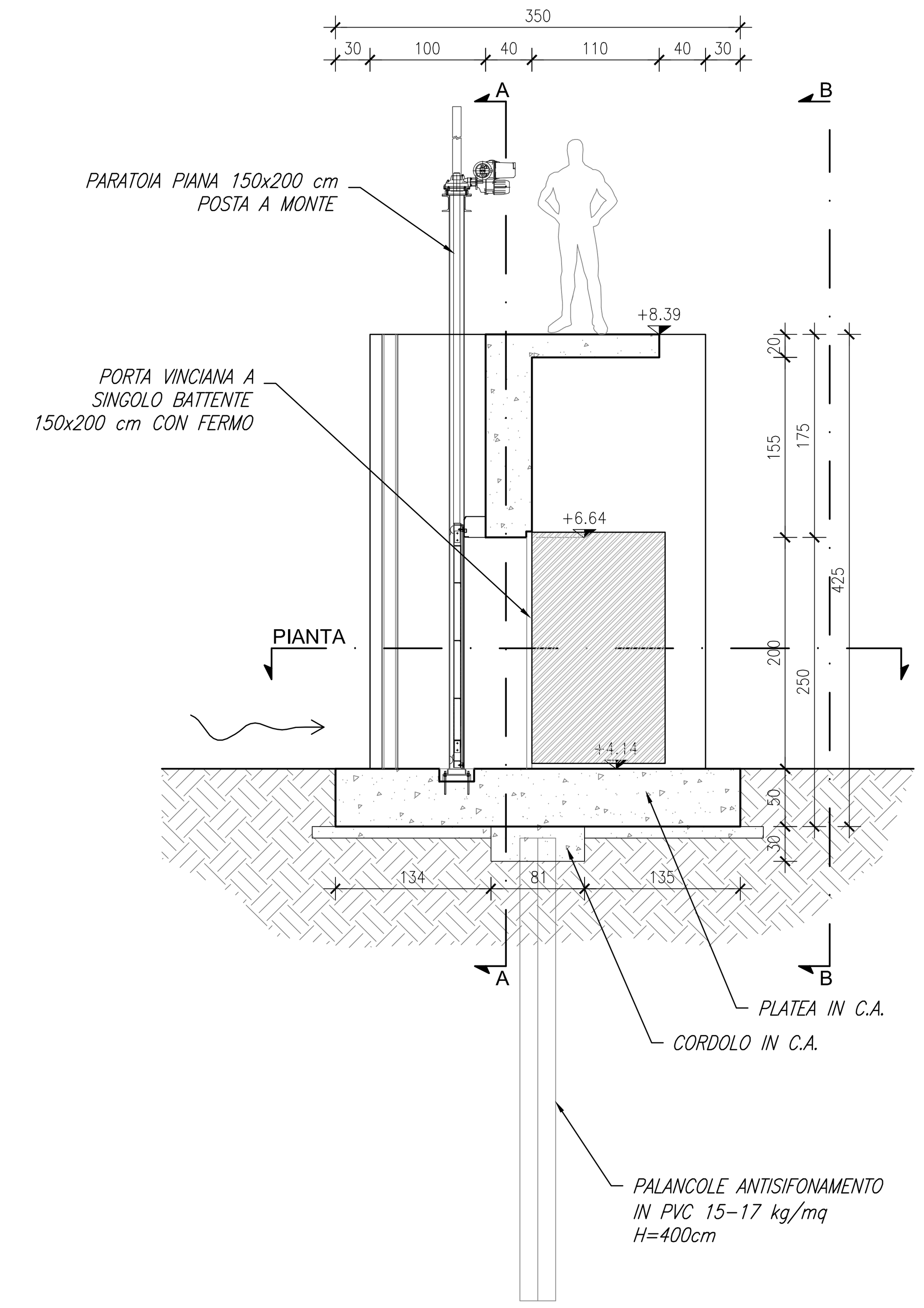

REGIONE DEL VENETO

CONSORZIO DI BONIFICA BACCHIGLIONE
VIA VESCOVADO N°11 - PADOVA
Tel.: 0498751133 - Fax 049655991 - E-Mail: info@consorziobacchiglione.it

REGIONE del VENETO - Difesa del suolo
D.G.R. 2463 del 23.12.2014

PAR FSC 2007/2013 Asse prioritario 2
LINEA DI INTERVENTO: 2.1 Prevenzione e mantenimento della risorsa idrica, riduzione del rischio idrogeologico e difesa degli insediamenti

Titolo:

PROGETTO DEFINITIVO

[ID 013-14] Sistemazione e sovralzo dei rilevati arginali del nodo idraulico di Montegrotto Terme (bacino Colli Euganei)
CUP F24H14000360002

N. Elaborato	Titolo elaborato
5.1	MANUFATTO DI SBARRAMENTO SCOLO CANNELLA - Pianta e sezioni
FORMATO 820x594	
SCALA 1 : 50	

Redatto	Controllato	Approvato	Rev.	data	Nome file	Approvazione Consorzio	Approvazione Regione
			3–				
			2–				
			1–				
F.V.			0–	30/05/15	15021_DEF.T41		

Progettisti: ing. Igino Baggio

Service di progettazione e documentazione ambientale: IDRAULICA - ENERGIA - AMBIENTE IDEVA INGEGNERIA www.idevaingegneria.it — ing. Federico Valerio, ing. Andrea Destro

Responsabile del Procedimento: ing. Francesco Veronese

Il presente elaborato é di proprietà del Consorzio Bacchiglione e non può essere riprodotto o comunicato a terzi senza autorizzazione scritta